VIBROMAK
EQUIPAMENTOS PARA CONSTRUÇÃO

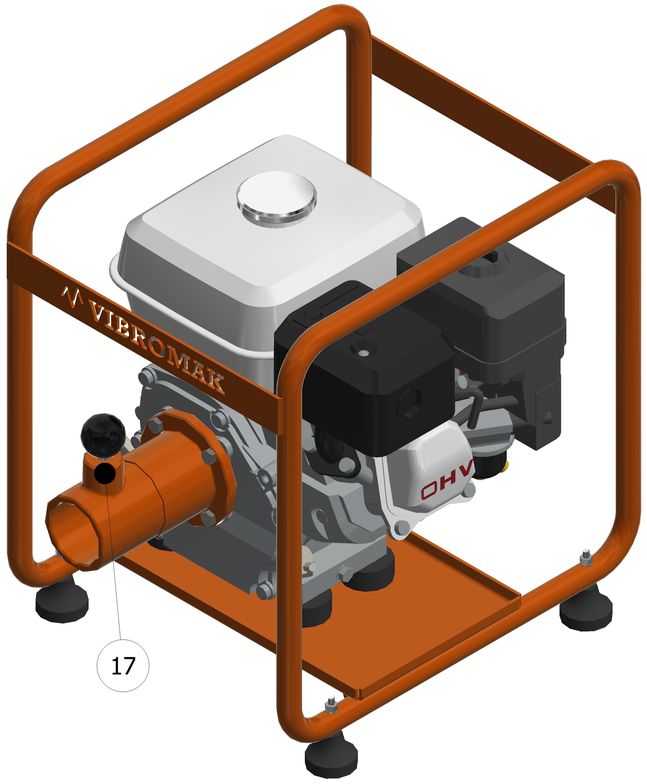

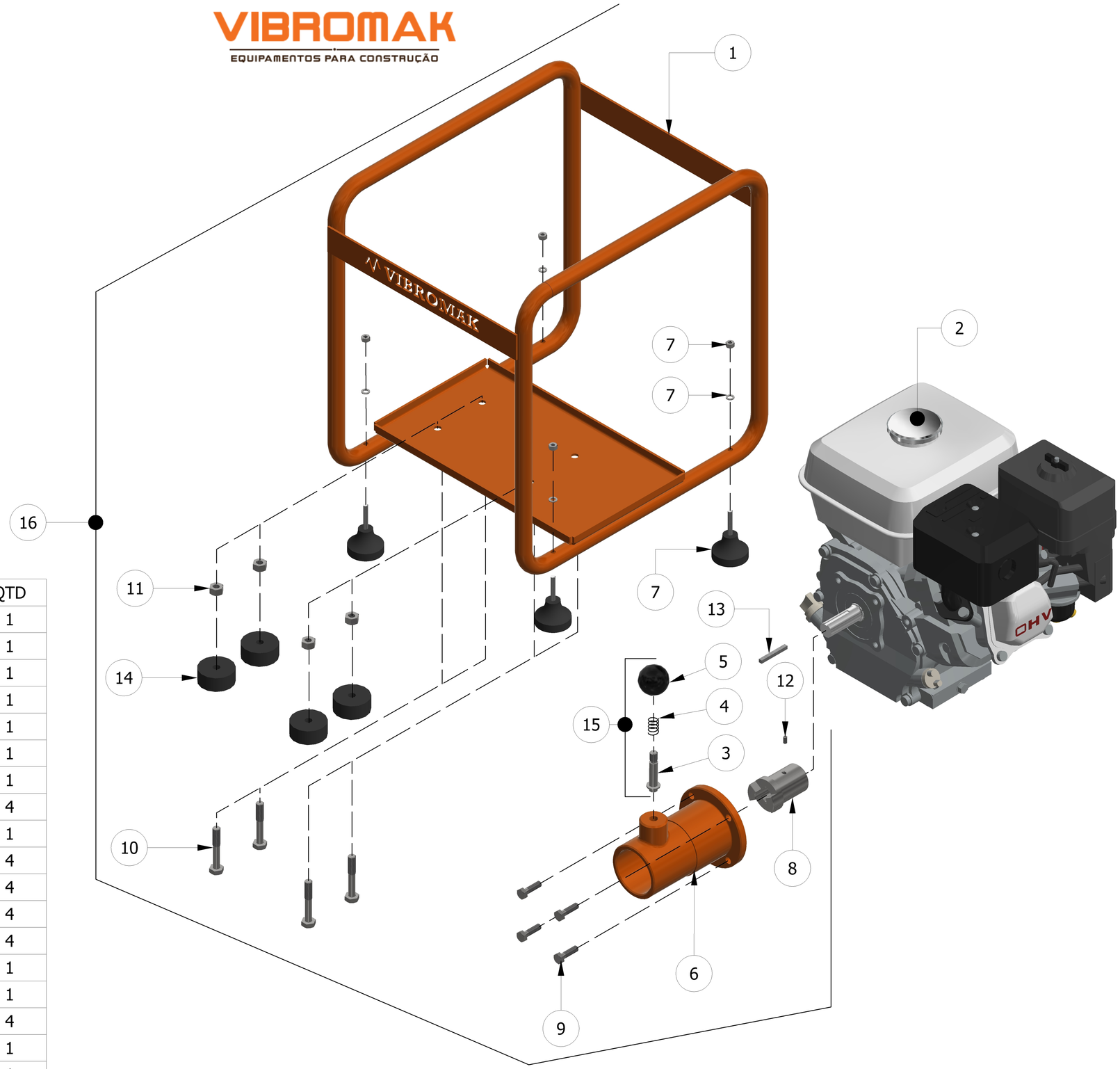

ITEM	CÓDIGO	DESCRIÇÃO	QTD
1	177	GAIOLA DE PROTEÇÃO	1
2	1545	MOTOR A GASOLINA HONDA 5,5 CV (OPCIONAL)	1
2	909	MOTOR A GASOLINA BRANCO 5,5 CV (OPCIONAL)	1
3	026	PINO DE TRAVA DO MANIPLO	1
4	299	MOLA DO PINO DE TRAVA	1
5	1060	MANIPULO DE ESFERA	1
6	179	FLANGE DO MOTOR GASOLINA	1
7	301	PÉ NIVELADOR DA GAIOLA DE PROTEÇÃO	4
8	1141	ENGATE MOTOR GASOLINA	1
9	965	PARAFUSO SEXT. 5/16" x 1" (MOTOR HONDA)	4
9	58	PARAFUSO SEXT. M8 x 25 (MOTOR BRANCO)	4
10	1127	PARAFUSO SEXTAVADO UNC 3/8" X 2 1/2"	4
11	984	PORCA AUTO TRAVANTE UNC 3/8"	4
12	653	PARAFUSO ALLEN SEM CABEÇA 1/4" x 3/8"	1
13	1304	CHAVETA DO MOTOR 5MM	1
14	287	COXIM DO MOTOR GASOLINA	4
15	502	PINO DE TRAVA COMPLETO	1
16	180	KIT MOTOR GASOLINA	1
17	5224	FLANGE MOTOR GASOLINA COM PINO DE TRAVA	1

MOTOR DE ACIONAMENTO A GASOLINA

VIBROMAK

EQUIPAMENTOS PARA CONSTRUÇÃO

Tel.: (14) 3415-4493
vendas@vibromak.com.br
www.vibromak.com.br